KOSELIG
cia.
CAPICTTA

SINOPSIS

El paso del tiempo nos cambia pero hay cosas que nunca lo hacen, como la sensación de calidez que surge al compartir pequeños placeres con gente cercana. Esto es Koselig.

Cinco personajes insólitos conviven en un carruaje multifuncional, donde de la rutina se hace un juego, el caos puede convertirse en una cotidianidad extraordinária, los recuerdos se mecen en el trapecio, las ilusiones se suben al mástil y las experiencias se enredan en la cuerda doble.

Escenas llenas de circo, teatro, humor y magia donde se trata de convivir y sobrevivir, pero sobretodo de vivir.

QUIÉNES SOMOS?

La Compañía Capicua especializada en espectáculos de circo para público familiar surge en el 2009 con su espectáculo Cabaret.

En 2013 estrenan Entredos, un espectáculo ganador de varios premios entre ellos: premio a mejor espectáculo de teatro en la feria internacional de teatro y danza de Huesca 2013; premio del jurado en el concurso de calle de las fiestas del Pilar de Zaragoza 2014 y espectáculo recomendado por la comisión de teatro y circo de la red nacional de teatros 2015.

En 2017 emprenden una nueva creación, Koselig, donde incorporaran nuevas técnicas aéreas (cuerda doble, trapecio fijo, fusión de trapecio con mástil) y suman a cinco los artistas en el escenario.

Su sello identificativo seguirá siendo la mezcla del circo con el teatro gestual.

KOSELIG: EL ESPECTÁCULO

Target: Para todos los públicos

Duración: 50 minutos

NECESIDADES TÉCNICAS

cia. CAPICUA

Esta pieza de circo requiere unas condiciones mínimas tanto espaciales como de seguridad. Por favor leed este documento con máxima rigurosidad. Ante cualquier duda o consulta contactar con: Yolanda: 661247235 o capicua333@gmail.com

DESCRIPCIÓN DEL ESPACIO DONDE SE DESARROLLARA EL ESPECTÁCULO:

SUPERFÍCIE
Superfície plana utilizada en calle 10m x 10m x 7m, sin obstáculos para colocar la estructura (acceso con vehículo).
Estructura semi-autónoma. Es necesario anclarla a dos puntos laterales para fijarla, pueden ser:
- **Mobiliario urbano** (farolas , arboles, etc) bien fijados al suelo. Solo se podrá usar en el caso de que estén en el punto A y B que vereis en los planos que hay al final de este documento.
- Si no hay mobiliario urbano, la compañía puede hacer si es posible **dos puntos de anclaje**. La compañía lleva el material necesario para ello, siempre que sea en asfalto y no tierra. Si el suelo es de tierra es importante comunicarlo.

En caso de que ninguna de las anteriores fuese posible, la organización tendría que poner **2 pesos de 1000kg**, uno a cada lado. Es necesario separarlo del suelo por un palet para poder pasar la cinta por debajo.

MATERIAL Y PERSONAL A APORTAR POR LA ORGANIZACIÓN DEL FESTIVAL O EVENTO:
- 2 personas de apoyo para el montaje y el desmontaje para poder subir y bajar la estructura. Solo será 30 minutps durante el montaje y otros 30 durante el desmontaje.
- Toma de corriente a 220V
- Camerinos con espejo, suficientes botellas de agua y ducha.
- En el caso de que la actuación sea por la noche o en un espacio cerrado, la organización tiene que poner la iluminación y un tecnico que se haga responsable del montaje. La iluminación quedará fija todo el espectáculo.

nr	ITEM	W	ANGULO	COMENTARIO
8	PC	1000	36	PALAS
4	PAR64	1000		BASE SUELO
2	TRÍPODE			

TIEMPO DE MONTAJE: 4 horas antes del espectáculo, pruebas de iluminación a parte. En caso de actuar dos veces en el mismo día es necesario un mínimo de 2 horas entre funciones.
TIEMPO DE DESMONTAJE: 2,5 horas
Todo el montaje y las pruebas técnicas necesarias por parte de personas ajenas a la compañía (técnicos) deberán finalizar 2 horas antes del comienzo del espectáculo.

PLANOS ESTRUCTURA

cia. CAPICUA

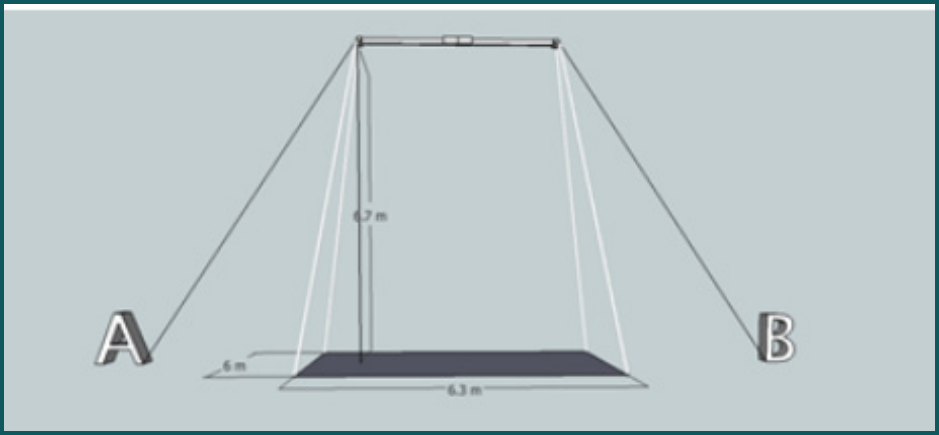

Plano Frontal

Punto A y B: puntos de anclaje (bancos, farolas, etc) o disponibilidad de realizar un anclaje en suelo

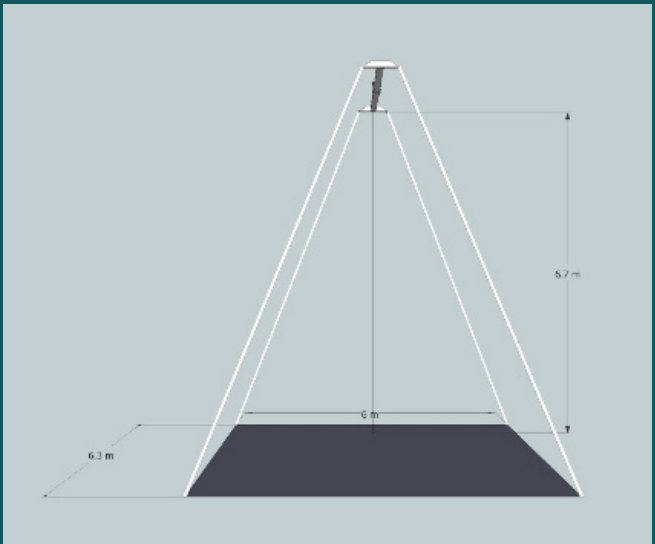

Plano lateral

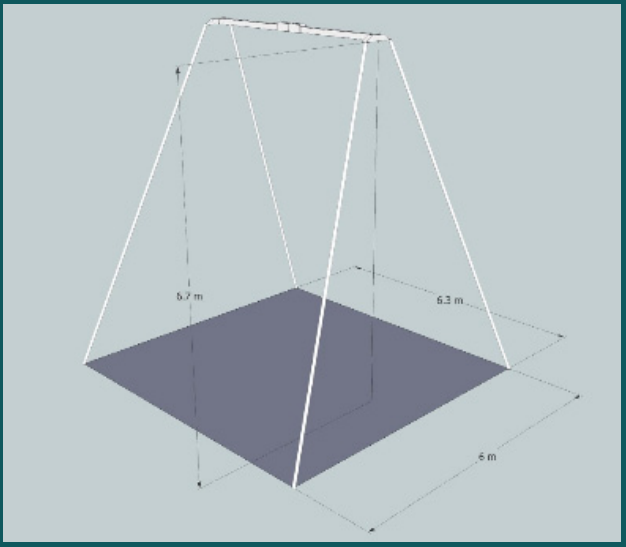

Plano Isométrico

FICHA ARTÍSTICA

ARTISTAS:
Oscar Valsecchi / Miguel Garcia
Yolanda Gutiérrez
Rebeca Gutiérrez
Sira Bover
Misa Oliva

DIRECCIÓN ARTÍSTICA:
Oscar Valsecchi

ESCENOGRAFÍA:
Compañía Capicua
Francisco Torrejón

VESTUARIO:
Mariana González
Paola Delbazo
Ana Vivero
Misa Oliva

MÚSICA ORIGINAL:
Òscar Jorba - bateria
Miquel Galceran - contrabajo
Lluc Riba - saxo i clarinete
Víctor Morató - composición y piano

DISEÑO LUCES:
Joan Lavandeira

PRODUCCIÓN:
Compañía Capicua

IDEA ORIGINAL:
Compañía Capicua

CONTACTO:

capicua333@gmail.com
www.capicuacirc.com

Yolanda +34 661 247 235
Rebeca +34 620 867 220

cia. CAPICUA